INSTRUKCJA OBSŁUGI

NAME: ***DOMOWY BEZPRZEWODOWY ALARM GSM***

MODEL: ***GM01***

PRZECZYTAJ UWAŻNIE INSTRUKCJĘ OBSŁUGI PRZED URUCHOMIENIEM URZĄDZENIA. ZACHOWAJ INSTRUKCJĘ NA PRZYSZŁOŚĆ.

www.elmic.pl, elmic@elmic.pl

Importer:
Przedsiębiorstwo Handlowo Usługowe FENIKS
Cyprian Pawlaczyk

ul. Słoneczna 110,
Nowa Kuźnica, 42-350 Koziegłowy
Polska - Poland

NIP: 627-114-97-86
REGON: 240243739

Wprowadzenie 3
Ostrzeżenia i Uwagi 3
1. Uwagi 3
2. Uwagi przy użytkowaniu urządzenia 3
3. Eksploatacja i konserwacja. 3
Informacje o produkcie - Model: GM01 4
1. Wygląd: 4
2. Zastosowanie: 4
3. Parametry pracy: 4
4. Wskaźniki LED: 5
Pierwsze uruchomienie 5
1. Przygotowanie urządzenia: 5
2. Instalacja karty SIM, akumulatora oraz karty pamięci SD 5
3. Instalacja urządzenia 7
4. Ładowanie baterii 7
5. Ustawienia początkowe przed rozpoczęciem użytkowania urządzenia 7
Funkcje urządzenia 8
1. Uzbrojenie / rozbrojenie alarmu 8
i. Sterowanie ręczne 8
ii. Sterowanie przy użyciu SMS 8
iii. Sterowanie przy użyciu połączenia telefonicznego 8
2. Ustawianie okresów czasowych uzbrojenia / rozbrojenia alarmu 8
3. Alarm na podczerwień 8
4. Powiadomienie MMS 9
5. Powiadomienie SMS 9
6. Powiadomienie telefoniczne 9
7. Informacja alarmowa – odłączone zasilanie 9
8. Informacja alarmowa – niski poziom naładowania baterii 9
9. Informacja alarmowa – wyłączenie urządzenia 9
10. Informacja alarmowa – brak karty pamięci SD 10
11. Monitoring dźwiękowy 10
12. Zdjęcia z urządzenia alarmowego 10
13. Platforma internetowa 10
Ustawienia 10
1. Dodawanie numerów SOS 10
2. Usuwanie numerów SOS 10
3. Ustawienia APN 10
4. Ustawienia MMS 11
5. Uzbrojenie / rozbrojenie alarmu 11
6. Funkcja czasowej pracy alarmu 11
7. Ustawienie interwałów czasowych dla funkcji czasowej pracy alarmu 11
8. Ustawienie strefy czasowej 11
9. Ustawienie powiadomień MMS 11
10. Ustawienie rozdzielczości zdjęć 11
11. Ustawienie liczby realizowanych zdjęć 11
12. Ustawienia pobierania zdjęć / nagrań wideo 12
13. Ustawienie czasu deketora IR 12
14. Ustawienia powiadomienia telefonicznego 12
15. Ustawienia wskaźnika LED 12
16. Ustawienie powiadomienia o podłączeniu zasilania 12
17. Ustawienie powiadomienia o odłączeniu zasilania 12
18. Ustawienia serwera 12
19. Ustawienia serwera z usługą DNS 12
20. Komenda zdjęć w trybie rzeczywistym 12
21. Sprawdzanie parametrów GPRS 13
22. Sprawdzanie ustawionych parameterów 13
23. Sprawdzanie podstawowych parametrów 13
24. Sprawdzanie wersji oprogramowania (firmware) 13
25. Sprawdzanie aktualnego czasu w urządzeniu 13
26. Restart urządzenia 13
27. Przywrócenie ustawień fabrycznych 14
Bezpieczeństwo baterii 14
Problemy i rozwiązania 14
Zawartość zestawu 14
Informacja 15
Informacja dla użytkowników o pozbywaniu się urządzeń elektrycznych i elektronicznych pochodzących z gospodarstw domowych. 15

Wprowadzenie

Domowy bezprzewodowy alarm GSM - dziękujemy za wybór naszego produktu. Urządzenie jest bardzo proste w obsłudze, nie mniej, przed rozpoczęciem użytkowania proszę dokładnie przeczytać niniejszy podręcznik, aby w pełni zrozumieć zasady jego użytkowania, a także poznać wszystkie funkcje. Niniejszy produkt oferuje m.in. alarm akustyczny, realizację nagrań video, a także funkcję "nocnego widzenia", by zapewnić kompleksowo bezpieczeństwo w twoim domu. Producent oraz Importer zastrzegają sobie prawo do zmian niniejszej instrukcji obsługi bez uprzedniego zawiadomienia. Przed użyciem produktu należy uważnie przeczytać poniższe uwagi, aby zapewnić bezpieczne i prawidłowe działanie naszego produktu.

Ostrzeżenia i Uwagi

1. Uwagi

- Nie należy umieszczać urządzenia na nierównej lub niestabilnej powierzchni / płaszczyźnie w celu zapobieganiu awarii lub uszkodzenia w wyniku upadku.
- Nie należy używać zamienników baterii. Tylko załączona bateria i ładowarka może być używana z tym urządzeniem; stosowanie innych baterii i ładowarek może prowadzić do wycieku, przegrzania, rozerwania i pożaru akumulatora.
- Nie należy rzucać, uderzać, wstrząsać lub wykonywać gwałtownych ruchów urządzeniem, celem zapobiegania awarii.
- Nie umieszczaj urządzenia, baterii, ładowarki w pobliżu źródła ognia, źródła ciepła, w kuchence mikrofalowej lub w urządzeniach wysokociśnieniowych, w przeciwnym wypadku może dojść do uszkodzenia urządzenia.
- Nie należy używać tego produktu w miejscach z materiałami, cieczami i gazami palnym i wybuchowymi - może wystąpić ryzyko zapłonu / wybuchu.
- Nie należy umieszczać tego produktu w miejscu o wysokiej temperaturze, wysokiej wilgotności lub dużym zapyleniu - praca w takim środowisku może spowodować uszkodzenie urządzenia.

2. Uwagi przy użytkowaniu urządzenia

- Nie demontuj ani nie modyfikuj urządzenia - istnieje ryzyko uszkodzenia układu elektronicznego - urządzenie zasilane jest baterią, która przy uszkodzeniu może rozgrzać się do wysokiej temperatury i rozszczelnić się - istnieje ryzyko poparzenia.
- Do obsługi używaj wyłącznie rąk - nie naciskaj przycisków za pomocą ostrych narzędzi, długopisu / ołówka i innych przedmiotów o ostrych krawędziach - istnieje ryzyko uszkodzenia urządzenia.
- Nie odkładaj ani nie przechowuj urządzenia w pobliżu drobnych elementów metalowych (takich jak śrubki, opiłki, etc.) - głośnik wbudowany w urządzenie ma właściwości magnetyczne i może przyciągnąć takie elementy, co może doprowadzić do obrażeń ciała użytkownika bądź uszkodzenia głośnika.
- Nie należy kierować obiektywu urządzenia na silne źródła światła (takie jak np. słońce) - może to doprowadzić do uszkodzenia matrycy obrazowej urządzenia.
- Nie należy naciskać elementów urządzenia z dużą siłą - może to uszkodzić urządzenie i spowodować obrażenia ciała.

3. Eksploatacja i konserwacja.

- Urządzenie należy przechowywać i użytkować w warunkach suchych, bez narażania na wilgoć, opady atmosferyczne, kontakt z cieczami, etc.
- Nie przechowuj i nie używaj urządzenia w miejscach narażonych na oddziaływanie wysokich temperatur (np. urządzenia kuchenne, miejsca nasłonecznione, etc.). Wysoka temperatura może skrócić żywotność urządzeń elektronicznych, doprowadzić do uszkodzeń baterii i spowodować deformację lub nadtopienia części / komponentów wykonanych z tworzyw sztucznych.
- Jeżeli urządzenie jest mokre na skutek kontaktu z wodą (np. przez pomyłkę), urządzenie należy niezwłocznie wyłączyć, wyjąć z uchwytu, wyjąć baterię i suszyć przez 24 godziny przed ponownym uruchomieniem.
- Nie przechowuj i nie używaj urządzenia w warunkach, w których występują niskie temperatury. W przypadku, gdy urządzenie było narażone na oddziaływanie niskich temperatur (np. w trakcie przenoszenia czy transportu), urządzenia nie należy uruchamiać, należy je odłożyć do uzyskania temperatury otoczenia. W przeciwnym wypadku może dojść do uszkodzenia obwodów elektrycznych na skutek kondensacji wilgoci.
- Nie należy próbować demontowania urządzenia. Niewłaściwe obchodzenie się z urządzenie przez niewykwalifikowany personel może spowodować uszkodzenie urządzenia i utratę gwarancji.
- Nie należy urządzeniem rzucać, wstrząsać, narażać na wibrację. Jest to produkt, elektroniczny, tego typu gwałtowne ruchy mogą doprowadzić do uszkodzenia układów elektronicznych wewnątrz urządzenia.
- Do czyszczenia używaj czystej i suchej ściereczki. Zachowaj szczególną ostrożność podczas czyszczenia obiektywu, lampy na podczerwień i czujnika światła.

UWAGA: niewłaściwa obsługa urządzenia, niezgodnie z niniejszą instrukcją, może powodować utratę gwarancji!!!

Informacje o produkcie - Model: GM01

Inteligentny domowy alarm z kamerą wideo

1. *Wygląd:*

Power On/Off *– włącznik zasilania*
Light sensor *– czujnik oświetlenia*
Infrared LED light *– podświetlenie IR*
Camera *– kamera*
Infrared sensor *– czujnik ruchu IR*
Arm switch *– włącznik uzbrojenia alarmu*
Mini USB port / charge port
- port mini USB (transmisja danych, ładowanie)
Fortifying indicator *– wskaźnik pracy alarmu*
GSM indicator *– wskaźnik GSM*
Power indicator *– wskaźnik zasilania*
T-card port *– gniazdo karty pamięci*

2. *Zastosowanie:*

Urządzenie może być stosowane do ochrony i monitoringu różnych rodzajów pomieszczeń / obiektów wewnętrznych. Najpopularniejsze zastosowania to:

- Mieszkania
- Apartamenty
- Domki letniskowe
- Domy i wille
- Garaże
- Warsztaty
- Sklepy
- Hurtownie
- Magazyny,
- etc.

3. *Parametry pracy:*

L.p.	Specyfikacja	Parametry techniczne
1	*Zakres częstotliwości GSM*	*GSM 850/900/1800/1900MHz*
2	*GPRS*	*Class 12*
3	*Rozdzielczość obrazu*	*640 X 480*
4	*Matryca obrazowa*	*CMOS 0.3 mega pixels*
5	*Pamięć zewnętrzna*	*Karta pamięci typu micro SD, 2G (max 4GB)*
6	*Pojemność baterii*	*800mAh*
7	*Napięcie / Prąd – znamionowe*	*5V / 1A*
8	*Wymiary (L x W x H)*	*82.5mm × 44.3mm × 28.7mm*
9	*Masa urządzenia*	*61g*

4. *Wskaźniki LED:*

Czerwona dioda LED (Status zasilania / pracy)

Status	*Znaczenie*
Szybkie błyski (0.1s)	*Słaba bateria*
Powolne błyski (1s)	*Normalna praca*
Ciągłe czerwone	*Ładowanie baterii*
OFF	*Rozładowanie baterii / Inna usterka*

Żółta dioda LED (Status uzbrojenia / rozbrojenia alarmu)

Status	*Znaczenie*
Powolne błyski (jasne 0.1s, ciemne 2s)	*Opóźnienie załączenia*
Powolne błyski (jasne 1s ciemne 1s)	*Realizacja zdjęcia lub nagrania wideo*
Ciągły żółty	*Uzbrojony alarm*
OFF	*Rozbrojony alarm*
Szybkie błyski	*Uzbrajanie (ok. 10 sekund odliczania)*

Zielona dioda LED (Status GSM)

Status	*Znaczenie*
Szybkie błyski (0.1s)	*Szukanie sygnału (inicjalizacja GSM)*
Powolne błyski (jasne 0.1s, ciemne 2s)	*Normalna praca*
Ciągły zielony	*Praca GSM / aktywowanie GPRS*
OFF	*Karta SIM nie została zainstalowania /brak sygnału GSM*

Wskaźniki LED mają dwa tryby pracy:

- **Tryb ukryty - wszystkie wskaźniki wyłączą się automatycznie po 5 minutach od uzbrojenia alarmu, ukryte będą to ponownego użycia przycisku uzbrojenia alarmu.**
- **Tryb jawny - wszystkie wskaźniki pracują normalnie, jeżeli urządzenie pracuje.**

Pierwsze uruchomienie

1. *Przygotowanie urządzenia:*

Po otwarciu opakowania sprawdź, czy zestaw jest kompletny.
Upewnij się, że karta SIM jest zainstalowana (nie stanowi wyposażenia zestawu) oraz upewnij się, że karta SIM:

a) Współpracuje z siecią GPRS
b) Obsługuje funkcje MMS
c) Obsługuje funkcje SMS
d) Obsługuje funkcje wybierania numeru
e) Obsługuje funkcje identyfikacji numeru

2. *Instalacja karty SIM, akumulatora oraz karty pamięci SD*

Przed instalacją karty SIM, baterii oraz karty pamięci powinieneś zdemontować tylną pokrywę.
UWAGA: przed zdjęciem pokrywy i instalacją kart oraz baterii – upewnij się, że zostało odpięte zasilanie.

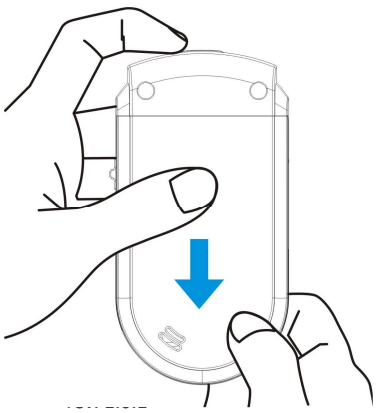

Aby zdjąć tylną pokrywę:

- Upewnij się, że urządzenie jest wyłączone.
- Mocno oburącz przytrzymaj urządzenie, przednim panelem skierowanym w dół.
- Delikatnie przesuń tylną pokrywę kciukami, dopóki nie odłączy się od urządzenia, a następnie wsuń ją.

Karta SIM (opcjonalna)

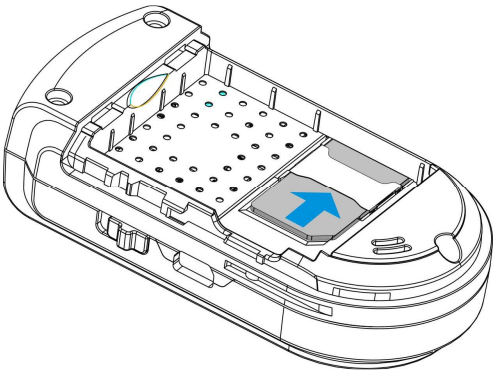

Aby zainstalować kartę SIM:

- Wyjmij baterię, jeżeli jest zainstalowana.
- Włóż kartę SIM złotymi stykami w dół, a jej ścięty narożnik skierowany powinien być na zewnątrz gniazda.
- Wsuń kartę SIM całkowicie do gniazda.

Aby wyjąć kartę SIM:

- Wyjmij baterię, jeżeli jest zainstalowana.
- Naciśnij i przytrzymaj przycisk blokady w otworze gniazda karty SIM.
- Wysuń kartę SIM z gniazda.

Uwaga:

Jeśli używasz karta SIM typu prepaid, upewnij się, że na karcie jest wystarczająca ilość środków, zwłaszcza, jeśli karta SIM będzie również używana do transmisji GPRS.

Bateria

Urządzenie do zasilania wykorzystuje akumulator wielokrotnego ładowania.
Do zasilania używaj wyłącznie oryginalnych, wskazanych przez Producenta akumulatorów, ładowarek oraz innych akcesoriów.
Wydajność baterii warunkowana jest wieloma czynnikami, w tym także konfiguracją sieci GSM, dostępnością sygnału GSM oraz intensywnością użytkowania urządzenia.
Więcej informacji odnośnie bezpiecznego użytkowania baterii znajduje się w dodatku "Bezpieczeństwo baterii".

Aby zainstalować baterię:

- Zdejmij tylną pokrywę.
- Ustaw odpowiednio baterię, stykami złacza baterii w kierunku styków urządzenia.
- Włóż baterię, a następnie delikatnie pchnij ją na miejsce.
- Załóż tylną pokrywę.

Aby wyjąć baterię:

- Zdejmij tylną pokrywę.
- Bateria po prawej stronie posiada wycięcie, dzięki któremu można ją wyjąć. Wyjmij baterię z urządzenia.
- Załóż tylną pokrywę.

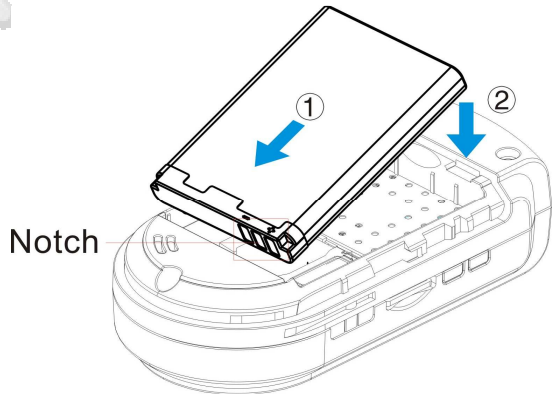

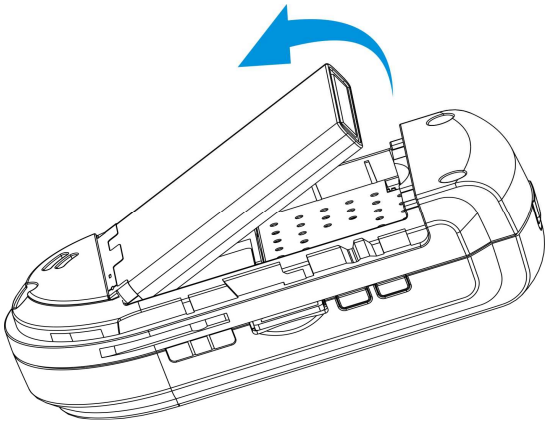

UWAGA – OSTRZEŻENIE !!!!

Aby zmniejszyć ryzyko pożaru lub poparzeń:

- **Nie próbuj otwierać, rozbierać ani nie naprawiać akumulatora.**
- **Nie próbuj zgniatać, przekłuwać, zwierać zewnętrznych styków ani wrzucać do wody lub ognia.**
- **Nie wystawiać na działanie temperatury powyżej 40° C.**
- **Używaj tylko akumulatora typu wskazanego dla tego produktu.**
- **Podczas utylizacji lub wyrzucania zużytej baterii postępuj zgodnie z lokalnymi przepisami.**

Karta pamięci (opcjonalna)

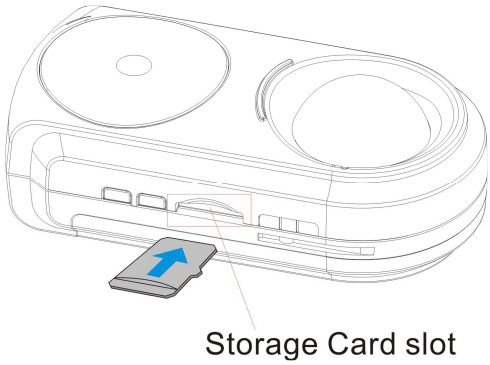

Aby zainstalować kartę SD:

- Upewnij się, że urządzenie jest wyłączone, a następnie zdejmij pokrywę tylną.
- Zlokalizuj gniazdo kart SD w górnej części odsłoniętego prawego panelu.
- Wsuń kartę SD do gniazda złotymi stykami do dołu, aż do charakterystycznego kliknięcia.

Aby wyjąć kartę SD, naciśnij ją, aby wysunąć ją z gniazda.

UWAGA:
Urządzenie przystosowane jest do współpracy z kartą pamięci typu TF (micro SD), o pojemności do 4 GB

3. *Instalacja urządzenia*

- Połączyć podstawę ze wspornikiem.
- Umieścić urządzenie na wsporniku, kierując obiektyw aparatu do wewnątrz pomieszczenia tak by zapewnić prawidłową pracę detektora ruchu oraz kamery wideo.
- Zamontować wspornik na ścianie bądź innym stałym obiekcie w docelowej pozycji roboczej.
- Podłączyć zasilanie.

4. *Ładowanie baterii*

- Upewnij się, że ładowarka jest podłączona do zasilania.
- Podczas ładowania baterii, czerwona dioda LED sygnalizuje ładowanie akumulatora ciągłym świeceniem. Powolne błyski wskazują pełna moc baterii. Szybkie błyski wskazuje niską poziom naładowania i konieczność ładowania akumulatora.
- Ładowanie baterii powinno być realizowane przy użyciu ładowarki dostarczonej przez producenta w zestawie. Użytkowanie innej ładowarki niż dostarczonej przez producenta może spowodować niebezpieczeństwo, ryzyko uszkodzeń i utraty gwarancji na urządzenie.
- Urządzenie powinno być eksploatowane w zakresie temperatur 0^0 ~ 40^0 C.

Uwaga: urządzenie wykona automatyczny restart po przywróceniu zasilania, jeśli zostanie wyłączone z powodu zbyt niskiego poziomu naładowania baterii.

5. *Ustawienia początkowe przed rozpoczęciem użytkowania urządzenia*

- Pierwsze należy wykonać ustawienie numeru SOS przed rozpoczęciem jakichkolwiek innych ustawień.
- Jeśli pojawi się odpowiedź SMS "NO AUTHOR", oznacza to, że numer telefonu, jaki używasz nie jest numerem SOS urządzenia. W tym przypadku, należy podłączyć urządzenie do komputera i sformatować dysk wymienny (z około 600k przestrzeni), urządzenie zostanie przywrócone do ustawień fabrycznych.
- Następnie należy uruchomić ponownie urządzenie i dodać numer SOS ponownie. Lub użyć numeru SOS, aby dodać numer telefonu, jako numer SOS. Następnie ustawić parametry APN i MMS sieci, w jakiej pracuje zainstalowana karta SIM, z informacją o prawie do korzystania z sieci GPRS i funkcji MMS. Może zostać również wykonany automatyczny restart urządzenia jeśli nie udało się połączyć z platformą serwisową sieci.

Funkcje urządzenia

1. Uzbrojenie / rozbrojenie alarmu

i. Sterowanie ręczne

- Użyj przełącznik **Arm/Disarm**
- Jeśli urządzenie jest w stanie rozbrojonym, przełącz przełącznik **Arm/Disarm** - nastąpi uzbrojenie alarmu, przy czym przez minutę urządzenie będzie w stanie oczekiwania (powolne błyski żółtego wskaźnika LED), po upływie 1 minuty urządzenie uzbroi się (żółty wskaźnik LED świeci ciągłym światłem).
- Jeśli urządzenie jest w stanie uzbrojonym, przełącz przełącznik **Arm/Disarm** - nastąpi rozbrojenie alarmu i żółty wskaźnika LED zostanie wyłączony.

ii. Sterowanie przy użyciu SMS

- Uzbrojenie alarmu - wyślij wiadomość SMS: "ON#"
- W ciągu jednej minuty otrzymasz SMS potwierdzający uzbrojenie alarmu: **"Alarm fortification success!"**
- Rozbrojenie alarmu - wyślij wiadomość SMS: "OFF #"
- W ciągu jednej minuty otrzymasz SMS potwierdzający uzbrojenie alarmu: **"Alarm disarm success"**

iii. Sterowanie przy użyciu połączenia telefonicznego

- Jeżeli urządzenie alarmowe jest rozbrojone, używając telefonu dla którego ustawiony jest nr SOS, wybrać numer urządzenia i rozłączyć się przed upływem 10 sekund. Urządzenie alarmowe automatycznie się uzbroi.
  Jeśli upłynie więcej niż 10 sekund, urządzenie przejdzie w stan monitoringu dźwiękowego.
- Jeżeli urządzenie alarmowe jest uzbrojone, używając telefonu dla którego ustawiony jest nr SOS, wybrać numer urządzenia i rozłączyć się przed upływem 10 sekund. Urządzenie alarmowe automatycznie się rozbroi.
  Jeśli upłynie więcej niż 10 sekund, urządzenie przejdzie w stan monitoringu dźwiękowego.

2. Ustawianie okresów czasowych uzbrojenia / rozbrojenia alarmu

Jeżeli nie jest wymagany monitoring 24 godzinny, urządzenie można ustawić na pracę w określonych godzinach.
a) ustaw okres uzbrojenia alarmu wysyłając SMS o treści: **TIME, PERIOD1, PERIOD2, PERIOD3#**
gdzie TIME - komenda, PERIOD - kolejny okres uzbrojenia alarmu
format okresu czasowego: **HH:MM-HH:MM** (godzina i minuta rozpoczęcia oraz godzina i minuta zakończenia)
np. ustawienie jednego okresu uzbrojenia alarmu - **TIME, 00:00-08:00#**
ustawienie dwóch okresów uzbrojenia alarmu - **TIME, 00:00-08:00, 12:00-13:00#**
b) włączenie ustawienia czasu uzbrojenia odbywa się komendą SMS: **TIMEON#**, wyłączenie komendą SMS: **TIMEOFF#**
Uwaga : Urządzenie automatycznie zsynchronizuje czas raz dziennie z serwerem przez GPRS, ręczne ustawienie czasu nie jest konieczne.

3. Alarm na podczerwień

Jeżeli urządzenie jest uzbrojone, w przypadku detekcji ruchu, urządzenie rozpocznie realizację zdjęć / nagrania wideo oraz:

a. wykonane zdjęcia / nagrania wideo zapisywane są na karcie pamięci SD, użytkownik może przeglądać materiały podczas połączenia z komputerem,
b. jeżeli dostępna jest sieć GPRS, wszystkie zdjęcia zostaną automatycznie przesłane na platformę www.cootrack.com
c. jeżeli została włączona funkcja MMS, pierwszy zarejestrowany obraz zostanie wysłany pod ustawiony numer SOS przy użyciu funkcji MMS, w przeciwnym wypadku informacja o alarmie zostanie wysłana przy użyciu SMS,
d. jeżeli wolna przestrzeń na karcie pamięci SD będzie mniejsza niż 10 MB, urządzenie automatycznie skasuje najstarsze zapisane pliki zdjęć / nagrań wideo.

Liczbę realizowanych zdjęć lub czas nagrania wideo można ustawić przy użyciu komendy SMS: **ALARMSET, number of pictures, record time#**
gdzie: **Number of pictures:** 0 ~ 5 (0 oznacza brak zdjęć, jeżeli alarm zostanie uruchomiony)
Video record time: 0 ~ 300 sekund (0 oznacza brak nagrania wideo, jeżeli alarm zostanie uruchomiony)
Ustawienie fabryczne dla tej funkcji: **ALARMSET,3,60#**

Domyślny interwał czasowy między dwoma kolejnymi alarmami wynosi 300 sekund, co oznacza, że po pierwszym wzbudzonym alarmie, drugi może zostać wzbudzony dopiero po upływie 300 sekund. Interwał czasowy można ustawić przy użyciu komendy SMS: **INTERVAL, time#** (dostępny przedział czasu między: 60 ~3600 sekund).

4. Powiadomienie MMS

Aby korzystać z powiadomień MMS, należy ustawić parametry MMS przy użyciu komendy SMS:
MMS,urlOfmmsc,IP,port,APN,user,pwd,CONNECTTYPE#
lub **MMS,urlOfmmsc,IP,port,APN#**
Powiadomienie MMS można ustawić w dwóch trybach: włączonym ON lub wyłączonym OFF, również przy użyciu komendy SMS: **MMSON#** lub **MMSOFF#**.
Ustawienie fabryczne funkcji - wyłączony OFF.
Jeśli jest włączona funkcja powiadomienia MMS, pierwszy zrealizowany przez urządzenie alarmowe obraz zostanie wysłany do użytkownika numeru SOS za pomocą wiadomości MMS, w momencie, gdy alarm zostanie uruchomiony.

5. Powiadomienie SMS

Jeśli jest wyłączona funkcja powiadomienia MMS, urządzenie wyśle informację do użytkownika numeru SOS za pomocą wiadomości SMS w momencie, gdy alarm zostanie uruchomiony.

6. Powiadomienie telefoniczne

Podczas uruchomienia alarmu, urządzenie może automatycznie wybrać połączenie do użytkownika numeru SOS, dzięki tej funkcji użytkownik po odebraniu połączenia, może monitorować na żywo dźwięki rejestrowane w pomieszczeniu, gdzie został uruchomiony alarm.
Ustawienie fabryczne funkcji - wyłączony OFF.

7. Informacja alarmowa – odłączone zasilanie

W przypadku odłączenia zasilania od urządzenia alarmowego, urządzenie wyśle komunikat alarmowy o treści **"Main power is interrupted, please pay attention!"** ("Główne zasilanie urządzenia zostało przerwane, proszę zwrócić uwagę!").
Jeśli urządzenie jest wciąż włączone, gdy zasilanie urządzenia alarmowego zostanie przywrócone, urządzenie wyśle komunikat alarmowy o treści **"Main power connection has been restored!"** ("Przywrócono zasilanie urządzenia!")
Komunikaty tej treści zostaną wysłane na numer użytkownika SOS przy użyciu wiadomości SMS.
Ustawienie fabryczne funkcji - wyłączone OFF.

8. Informacja alarmowa – niski poziom naładowania baterii

W przypadku niskiego poziomu naładowania baterii zasilającej urządzenie alarmowe, urządzenie wyśle komunikat alarmowy o treści **"Alarm battery voltage is low, please charge in time!"** ("Napięcie zasilania akumulatora jest zbyt niskie, proszę natychmiast naładować baterię!").
Komunikat tej treści zostanie wysłany na numer użytkownika SOS przy użyciu wiadomości SMS, w sytuacji jeśli napięcie akumulatora spadnie poniżej 3,7 V

9. Informacja alarmowa – wyłączenie urządzenia

W przypadku niskiego poziomu naładowania baterii zasilającej urządzenie alarmowe uniemożliwiającego dalszą pracę, urządzenie wyśle komunikat alarmowy o treści **"System shutdown!"** ("Zamknięcie systemu").
Komunikat tej treści zostanie wysłany na numer użytkownika SOS przy użyciu wiadomości SMS, w sytuacji jeśli napięcie akumulatora spadnie poniżej 3,5 V

10. *Informacja alarmowa – brak karty pamięci SD*

W przypadku braku możliwości zapisu danych na karcie pamięci SD urządzenie wyśle komunikat alarmowy o treści **"Alarm memory card detection failed, please make sure that the memory card is inserted, or the card space is available!"** ("Użycie karty pamięci nie powiodło się, należy upewnić się, że karta pamięci jest włożona, lub na karcie jest dostępne wolne miejsce!"). Komunikat tej treści zostanie wysłany na numer użytkownika SOS przy użyciu wiadomości SMS, w sytuacji jeśli urządzenie nie wykrywa karty pamięci SD.

11. *Monitoring dźwiękowy*

Użytkownik numeru SOS może monitorować na żywo dźwięk transmitowany przez urządzenie. Celem uruchomienia monitoringu należy odebrać połączenie przychodzące, a po 10 s rozpocznie się transmisja dźwięku.
Jeżeli podczas monitorowania zostanie uruchomiony alarm, urządzenie rozłączy połączenie i natychmiast rozpocznie przetwarzanie informacji alarmowych w pierwszej kolejności.

12. *Zdjęcia z urządzenia alarmowego*

Użytkownik numeru SOS w czasie rzeczywistym może otrzymywać zdjęcia wykonane przez urządzenie alarmowe.
Po wysłaniu przy użyciu SMS komendy "PHOTO# " lub "333", zdjęcia zostaną przesłane do użytkownika przy użyciu MMS.

13. *Platforma internetowa*

Producent urządzenia udostępnił platformę internetową do zarządzania ustawieniami urządzenia alarmowego.
Platforma internetowa dostępna jest pod adresem **www.cootrack.com**
Do zalogowania się wymagane jest podanie numeru **IMEI** urządzenia (znajdziesz je na urządzeniu bądź opakowaniu), oraz podanie hasła (domyślnie jest to **666666**)
Uwaga: Przed rozpoczęciem użytkowania upewnij się, że ustawienie APN posiada prawo do korzystania z sieci GPRS.

Ustawienia

Jeżeli w treści nie jest to zaznaczone wyraźnie, wszystkie SMS'y wysyła użytkownik ze swojego telefonu, na numer telefoniczny karty SIM zainstalowanej w urządzeniu.

1. *Dodawanie numerów SOS*

Komenda	Odpowiedź SMS	Opis
SOS,A,P1,P2,P3#	SOS1:688361 SOS2:688362 SOS3:688363	
(np.:) sos,a,688361,688362,688363#		

2. *Usuwanie numerów SOS*

Komenda	Odpowiedź SMS	Opis
(a)SOS,D,1[,2[,3]]# (b)SOS,D,P1,P2,P3#	SOS1: SOS2: SOS3:	Sos,d,1# oznacza usuń pierwszy numer alarmowy Sos,d,688361,688362# oznacza usuń numery alarmowe 688361, 688362
(np.: a)sos,d,1,2# (np.: b)sos,d,688361,688362 #		

3. *Ustawienia APN*

Komenda	Odpowiedź SMS	Opis
(a)APN,apnname# (b)APN,apnname,user,pwd#	Set Success (powodzenie)	
(np.: a)apn,kktcell# (np.: b)apn,orange,orange,orange#		

4. *Ustawienia MMS*

Komenda	Odpowiedź SMS	Opis
(a)MMS,centerAddress,IP,Port ,APN,user, pwd,ConnectType# (b)MMS,centerAddress,IP,Port,APN#	Set Success (powodzenie)	Typ połączenia: 0: HTTP 1: WAP Restart urządzenia po 30 sekundach
(np.:a)mms,http://mms.orange.fr,192.168.010.200,8080,orange,orange,1# (np.:b)mms,http://mms.kktcell.com/cmmsc/post,212.252.169.99,8080,mms.kktcell#		

5. *Uzbrojenie / rozbrojenie alarmu*

Komenda	Odpowiedź SMS	Opis
ON#	Alarm fortification success! (alarm uzbrojony)	
OFF#	Alarm disarm success! (alarm rozbrojony)	

6. *Funkcja czasowej pracy alarmu*

Komenda	Odpowiedź SMS	Opis
TIMEON#	Timing fortification status: ON (włączenie funkcji uzbrojenia czasowego alarmu)	funkcja uzbrojenia czasowego alarmu włączona
TIMEOFF#	Timing fortification status: OFF (wyłączenie funkcji uzbrojenia czasowego alarmu)	funkcja uzbrojenia czasowego alarmu wyłączona

7. *Ustawienie interwałów czasowych dla funkcji czasowej pracy alarmu*

Komenda	Odpowiedź SMS	Opis
TIME,S1,S2,S3#	Status: Off , Timing fortification status: Off, Fortification time: S1,S2,S3 Device current time: 2012-10-21;18:20:32	Format zapisu czasu: HH:MM-HH:MM; TIME,08:00-12:00# - ustawienie oznacza, pierwszy okres uzbrojenia od 8:00 do 12:00
(np.:)TIME,08:00-12:00,14:00-15:20,23:00-24:00#		

8. *Ustawienie strefy czasowej*

Komenda	Odpowiedź SMS	Opis
(a)GMT, time bearing, time zone# (b)GMT, time bearing, time zone, half time zone#	Time zone:E,8,0	Strefa czasowa: E/W (wschód / zachód) Kolejność strefy czasowej : 1-12; Dewiacje stref czasowych : 15/30/45 minut
(np.: a)GMT,E,8# (np.: b)GMT,E,8,30#		

9. *Ustawienie powiadomień MMS*

Komenda	Odpowiedź SMS	Opis
MMSON#	MMS alarm: ON	Powiadomienia MMS włączone
MMSOFF#	MMS alarm: OFF	Powiadomienia MMS wyłączone

10. *Ustawienie rozdzielczości zdjęć*

Komenda	Odpowiedź SMS	Opis
SIZE,1#	Photo resolution: 640*480	Ustawiona rozdzielczość zdjęć: 640*480
SIZE,0#	Photo resolution: 320*240	Ustawiona rozdzielczość zdjęć: 320*240

11. *Ustawienie liczby realizowanych zdjęć*

Komenda	Odpowiedź SMS	Opis
PHOTOSET,timeinterval,num of picture#	Set Success (powodzenie)	Odstęp między kolejnymi zdjęciami:0-60 sekund (gdzie 0 – zdjęcia seryjne) Ilość zdjęć: 1-5 Ustawienie fabryczne: "PHOTOSET,0,1#"
(np.:)PHOTOSET,0,1#		

12. *Ustawienia pobierania zdjęć / nagrań wideo*

Komenda	Odpowiedź SMS	Opis
ALARMSET,number of picture,video record time#	Set Success (powodzenie)	Numer zdjęcia: 0-5, Czas nagrania wideo:0-300 sekund, (gdzie 0, brak zdjęć lub brak nagrania wideo) Ustawienie fabryczne:"ALAEMSET,3,60#".
(np.:)ALARMSET,3,60#		

13. *Ustawienie czasu detektora IR*

Komenda	Odpowiedź SMS	Opis
INTERVAL,time#	Set Success (powodzenie)	Czas: 60-3600 sekund Ustawienie fabryczne:"INTERVAL,300#"
(np.:)INTERVAL,300#		

14. *Ustawienia powiadomienia telefonicznego*

Komenda	Odpowiedź SMS	Opis
CALLSET,call time#	Set Success (powodzenie)	Czas: 0-3, (gdzie 0 – wyłączone powiadomienie) Ustawienie fabryczne:: "CALLSET,0#"
(np.:)CALLSET,3#		

15. *Ustawienia wskaźnika LED*

Komenda	Odpowiedź SMS	Opis
HIDE,1#	Set Success (powodzenie)	Wskaźnik LED wyłączy się po 5 minutach
HIDE,0#	Set Success (powodzenie)	Wskaźnik LED zawsze jest włączony ON

16. *Ustawienie powiadomienia o podłączeniu zasilania*

Komenda	Odpowiedź SMS	Opis
CHARGERIN,ON#	Set Success (powodzenie)	
CHARGERIN,OFF#	Set Success (powodzenie)	

17. *Ustawienie powiadomienia o odłączeniu zasilania*

Komenda	Odpowiedź SMS	Opis
CHARGEROUT,ON#	Set Success (powodzenie)	
CHARGEROUT,OFF#	Set Success (powodzenie)	

18. *Ustawienia serwera*

Komenda	Odpowiedź SMS	Opis
(a)SERVER,1,domain,port,0# (b)SERVER,0,ip,port,0#	Set Success (powodzenie)	
(np.:a)SERVER,1,coomix.goomegps.net,9880,0# (np.:b)SERVER,0,183.60.142.140,0#		

19. *Ustawienia serwera z usługą DNS*

Komenda	Odpowiedź SMS	Opis
(a)DSERVER,MODE1,domain,port,protocol0# (b)DSERVER,mode0,IP,port,protocol0#	Set Success (powodzenie)	
(np.:a)DSERVER,1,www.ydpat.com,8011,0# (np.:b)DSERVER,0,211.154.135.113,8011,0#		

20. *Komenda zdjęć w trybie rzeczywistym*

Komenda	Odpowiedź SMS	Opis
(a)PHOTO# (b)333	MMS with Picture (wiadomość MMS ze zdjęciem wykonanym w trybie rzeczywistym)	

21. *Sprawdzanie parametrów GPRS*

Komenda	Odpowiedź SMS	Opis
GPRSSET#	GPRS APN:internet.kktcell GPRS name: GPRS pwd: MMS URL:http://mms.kktcell.com/cmmsc/post MMS IP: 212.252.169.99 MMS port:8080 MMS APN:mms.kktcell MMS name: MMS pwd: MMS type: SERVICE SET: url:coomix.goomegps.net mod:0 addr:0.0.0.0 port:9880 protol_type:0	Lista ustawień serwera usługi GPRS

22. *Sprawdzanie ustawionych parametrów*

Komenda	Odpowiedź SMS	Opis
(a)SET# (b)555	Status: OFF SOS1: 123456 SOS2: SOS3: Timing fortification status: OFF Fortification time00:00-23:59,00:00-00:00,00:00-00:00 Device current time:2012-12-18;8:35:52 IMEI: xxxxxxxxxxxxxxx MI number:1544863 MMS alarm:ON Photo resolution:320*240	Lista aktywnych komend

23. *Sprawdzanie podstawowych parametrów*

Komenda	Odpowiedź SMS	Opis
PARAM#	BY:STRONG;GPRS:LinkUp;GSM:strong; GT:E,8,0;LG:0;SE:0;AT:3,60;PT:0,1;CT:0; IL:300;CO:ON;CI:OFF;HE:1;	Stan baterii, status usługi GPRS, status usługi GSM, strefa czasowa, język, rozdzielczość, status IR, ustawienia zdjęć, status usługi powiadomienia, przedział czasowy IR, czas alarmu, status usługi powiadomienia przy zaniku zasilania, status usługi powiadomienia przy przywróceniu zasilania, ustawienia wskaźnika LED.

24. *Sprawdzanie wersji oprogramowania (firmware)*

Komenda	Odpowiedź SMS	Opis
VERSION#	[VERSION:]GM01_30_3SP_V20_WM [BRANCH:]09A_V20 GXQ53_12832_09A	Wersja oprogramowania

25. *Sprawdzanie aktualnego czasu w urządzeniu*

Komenda	Odpowiedź SMS	Opis
SETTIME#	Alarm current time is: 2012-10-21;18:20:32 (aktualny czas w urządzeniu)	

26. *Restart urządzenia*

Komenda	Odpowiedź SMS	Opis
RESET#	system reboot after 30 seconds (urządzenie zostanie zrestartowane po upływie 30 sekund)	Restart urządzenia po 30 sekundach.

27. Przywrócenie ustawień fabrycznych

Komenda	Odpowiedź SMS	Opis
FACTORY#	Set Success, system reboot after 30 seconds (powodzenie, urządzenie zostanie zrestartowane po upływie 30 sekund)	Przywrócenie ustawień fabrycznych, restart urządzenia po 30 sekundach.

Bezpieczeństwo baterii

- Proszę używać wyłącznie baterii dostarczonej przez producenta / dystrybutora urządzenia. Użycie innych akcesoriów może doprowadzić do uszkodzenia urządzenia oraz unieważnienia gwarancji. Producent / dystrybutor nie odpowiada za szkody spowodowane użyciem baterii a także innych akcesoriów nieznanego pochodzenia.
- Nowa bateria powinna być w pełni naładowana (pełne ładowanie trwa ok 12 godzin) i następnie w pełni rozładowywana. Cykl należy powtórzyć 3 krotnie, aby uzyskać najlepszą wydajność akumulatora.
- Bateria może być ładowana i rozładowywana wielokrotnie, nie mniej po pewnym czasie traci parametry elektryczne i staje się bezużyteczna. Jeżeli urządzenie znacznie skróciło czas gotowości do pracy, trzeba zmienić baterię na nową.
- Nie wolno doprowadzać do zwarcia styków baterii. Może to doprowadzić do nieodwracalnego uszkodzenia baterii.
- Nie zginaj i nie otwieraj baterii!!!
- Nie wrzucaj baterii do ognia!!!
- Nie wrzucaj baterii do wody.
- Akumulator należy ładować w temperaturze pokojowej. Jeśli temperatura jest niższa niż 0° lub wyższej niż 40°C, bateria nie może być ładowana.

Problemy i rozwiązania

Jeżeli masz jakiekolwiek problemy z urządzeniem, zanim skontaktujesz się z serwisem, sprawdź poniższe informacje:

Problem	***Przyczyny***	***Możliwe rozwiązania***
Urządzenie nie może się uruchomić	*Nie nacisnąłeś włącznika*	*Naciśnij włącznik*
	Bateria litowa nie jest zainstalowana	*Zainstaluj baterię*
	Niski poziom naładowania baterii	*Naładuj baterię*
	Brak połączenia z zasilaniem zewnętrznym, gdy bateria się rozładowała	*Podłącz zasilacz*
Brak monitoringu	*Wybrany numer nie został wprowadzony jako SOS*	*Ustaw numer SOS*
	Karta SIM bez funkcji identyfikacji rozmówcy	*Aktywuj funkcję identyfikacji rozmówcy na karcie SIM*
Brak sieci GSM	*Nieprawidłowo zainstalowana karta SIM*	*Sprawdź ew. popraw kartę SIM w gnieździe*
	Zanieczyszczenia na powierzchni styków karty SIM.	*Wyczyść styki karty SIM*
	Uszkodzona bądź niewłaściwa karta SIM	*Wymień kartę SIM na inną lub skontaktuj się z twoim dostawcą usług GSM*
	Poza zasięgiem sieci GSM	*Zmień lokalizację urządzenia, tak, by sygnał GSM był dostępny*
	Słaby sygnał sieci GSM	*Zmień lokalizację urządzenia, tak, by sygnał GSM był mocniejszy*
Ładowarka nie ładuje baterii	*Połączenie między urządzeniem a ładowarką jest nieprawidłowo*	*Podłącz prawidłowo*
	Ładowarka 110V-240V nie ma zasilania	*Podłącz wtyczkę ładowarki do gniazdka sieciowego*

Zawartość zestawu

Jednostka główna - urządzenie alarmowe
Podstawka
Ładowarka sieciowa
Akumulator
Przewód USB
Instrukcja obsługi PL / EN

Upewnij się, że w zestawie znajdują się wszystkie elementy. Zdjęcia mają charakter wyłącznie poglądowy. Poszczególne detale mogą się nieznacznie różnić od prezentowanych na zdjęciach.

Informacja

Wszystkie prawa zastrzeżone.
Autor instrukcji ***Shenzhen Concox Information Technology Co., Ltd.***
Korekty i tłumaczenie na język polski ***ELMIC / PHU FENIKS POLAND***

Informacja dla użytkowników o pozbywaniu się urządzeń elektrycznych i elektronicznych pochodzących z gospodarstw domowych.

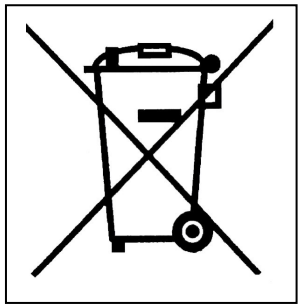

Przedstawiony symbol umieszczony na produktach lub dołączonej do nich Dokumentacji informuje, że nie można wyrzucać niesprawnych urządzeń elektrycznych lub elektronicznych razem z odpadami gospodarczymi.

Ustawa o zużytym sprzęcie elektrycznym i elektronicznym z dn. 29 lipca 2005r określa zasady postępowania ze zużytym sprzętem w sposób zapewniający ochronę zdrowia i życia ludzi oraz ochronę środowiska zgodnie z zasadą zrównoważonego rozwoju.

Należy zbierać zużyty sprzęt elektryczny i elektroniczny, ponieważ zawiera składniki niebezpieczne, a niewłaściwe z nimi postępowanie jest szkodliwe dla środowiska.
Głównym celem ustawy jest stworzenie systemu gospodarowania tj. zapewnienie powstania finansowania systemu zbierania, przetwarzania, recyklingu i odzysku wyrobów elektrycznych i elektronicznych oraz zwiększenie świadomości społecznej o ich szkodliwości dla środowiska naturalnego. Są to nowe obowiązki o odpowiedzialności ekologicznej za produkt wprowadzające zasadę „***zanieczyszczający płaci***".

Prawidłowe postępowanie w razie konieczności utylizacji, powtórnego użycia lub odzysku podzespołów polega na przekazaniu urządzenia do wyspecjalizowanego punktu zbiórki, gdzie będzie bezpłatnie przyjęte. Prawidłowa utylizacja urządzenia umożliwia zachowanie cennych zasobów i uniknięcie negatywnego wpływu na zdrowie i środowisko, które może być zagrożone przez nieodpowiednie postępowanie z odpadami i składnikami niebezpiecznymi. Nieprawidłowa utylizacja odpadów zagrożona jest karami przewidzianymi w odpowiednich przepisach.
W razie konieczności pozbycia się urządzeń elektrycznych lub elektronicznych, prosimy skontaktować się z najbliższym punktem sprzedaży, dostawcą lub gminną jednostką organizacyjną prowadzącą działalność w zakresie odbierania odpadów komunalnych bądź przedsiębiorcą posiadającym zezwolenie na prowadzenie działalności w zakresie odbierania odpadów komunalnych. Szczegółowe informacje o najbliższym punkcie zbiórki można uzyskać u władz lokalnych.

Na konsumentach, czyli Użytkownikach sprzętu dla gospodarstw domowych ciąży obowiązek dostarczenia na własny koszt zużytego sprzętu do zbierającego zużyty sprzęt tj. gminnego punktu zbiórki lub do punktu zbiórki w punkcie sprzedaży.

Sprzedawca detaliczny i sprzedawca hurtowy są obowiązani przy sprzedaży sprzętu elektrycznego i elektronicznego przeznaczonego dla gospodarstw domowych do nieodpłatnego przyjęcia zużytego sprzętu w ilości nie większej niż sprzedawany nowy sprzęt, jeżeli zużyty sprzęt jest tego samego rodzaju. Warunkiem jest dostarczenie sprzętu przez Konsumenta do sklepu na swój koszt.

Konsument może oddać jakikolwiek sprzęt tego samego rodzaju, zgodnie z załącznikiem nr 1 do ustawy o zużytym sprzęcie elektrycznym i elektronicznym, bez względu na markę.

Jeśli posiadasz zużyty, niepotrzebny sprzęt:

- **Zostaw stary sprzęt w sklepie, w którym kupujesz nowe urządzenie.** Każdy sklep ma obowiązek nieodpłatnego przyjęcia starego sprzętu jeśli kupimy w nim nowy sprzęt tego samego typu i w tej samej ilości. Warunkiem jest dostarczenie sprzętu do sklepu na swój koszt.
- **Odnieś zużyty sprzęt do punktu zbierania.** Informację o najbliżej lokalizacji znajdziecie Państwo na gminnej stronie internetowej lub tablicy ogłoszeń urzędu gminy.
- **Zostaw sprzęt w punkcie serwisowym.** Jeżeli naprawa sprzętu jest nieopłacalna lub niemożliwa ze względów technicznych, serwis jest zobowiązany do nieodpłatnego przyjęcia tego urządzenia.
- **Oddaj zużyty sprzętu nie ruszając się z domu.** Jeśli nie mają Państwo czasu lub możliwości przewiezienia swojego sprzętu do punktu zbiórki, można skorzystać z usług specjalistycznych firm.

Zabrania się pod karą grzywny:

- umieszczania zużytego sprzętu elektrycznego i elektronicznego łącznie z innymi odpadami,
- przeprowadzania demontażu lub usuwania składników niebezpiecznych ze zużytego sprzętu elektrycznego i elektronicznego poza zakładem przetwarzania.

Podstawa prawna:
Ustawa o zużytym sprzęcie elektrycznym i elektronicznym z dn. 29 lipca 2005 r. (Dz.U. 180 poz. 1495)

Przykładowa konfiguracja w POLSCE:

Dla sieci ORANGE:
APN: internet

MMS
• Nazwa konfiguracji: MMS Orange
• APN (punkt dostępu): mms
• Nazwa użytkownika: mms
• Hasło: mms
• Nośnik danych: GPRS
• Uwierzytelnianie: normalne
• Pobieranie: automatyczne
• Serwer (strona główna): http://mms.orange.pl
• Adres bramki IP: 192.168.6.104
• Port IP: 9201

Komenda:
MMS,http://mms.orange.pl,192.168.6.104,9201,mms,mms,mms,1#

ELMIC

Producent:	Importer:
Shenzhen Concox Information Technology Co., Ltd. ***China*** ***www.concox.cn***	***Przedsiębiorstwo Handlowo Usługowe FENIKS*** ul. Słoneczna 110, Nowa Kuźnica, 42-350 Koziegłowy Poland ***www.elmic.pl, elmic@elmic.pl***